Канализационная насосная станция

Вид сбоку

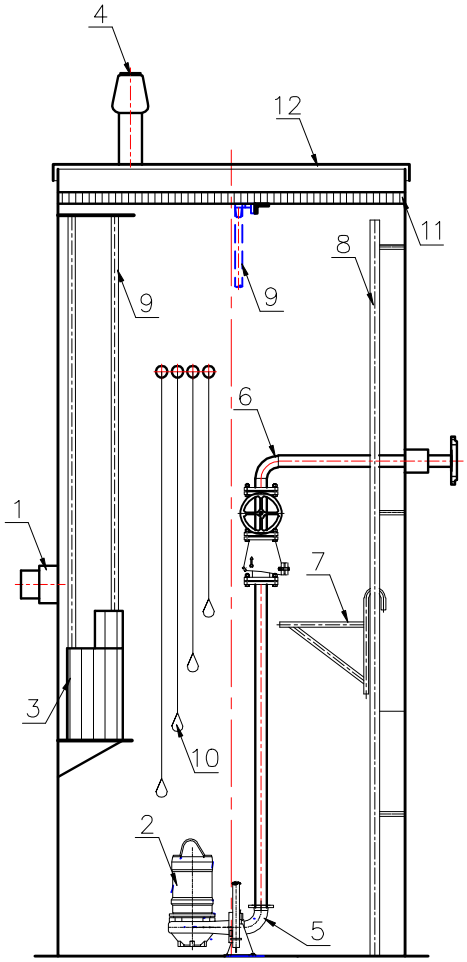

Вид сверху

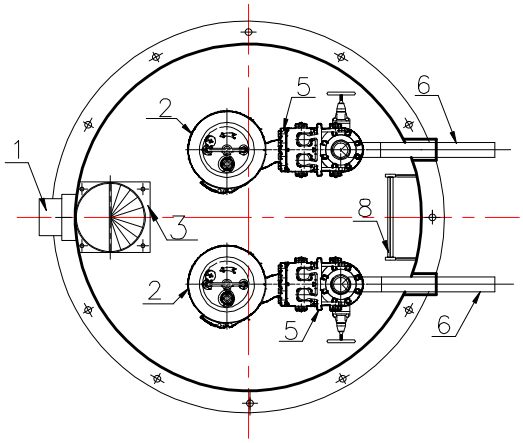

Примечание:

1. Подводящий коллектор
2. Насосный агрегат
3. Сороулавливающая корзина
4. Вентиляционная труба
5. Автоматическая трубная муфта
6. Напорный трубный узел
7. Площадка обслуживания
8. Стальная лестница
9. Направляющая труба
10. Поплавковый датчик уровня
11. Решетка безопасности
12. Крышка

Взам. Инв. N	Подпись и дата	Инв. N подл.

Изм.	Кол.уч	Лист	N док	Подпись	Дата
Инженер		Крупин Л.В.			
Рук. группы		Пересыпкин О.Е.			
Гл. инженер		Алимов А.В.			
Тех.директор		Степанов Ал.С.			

КНС	Стадия	Лист	Листов
	Р	1	1
	ООО "ЭКОЛОС"		

Формат А4